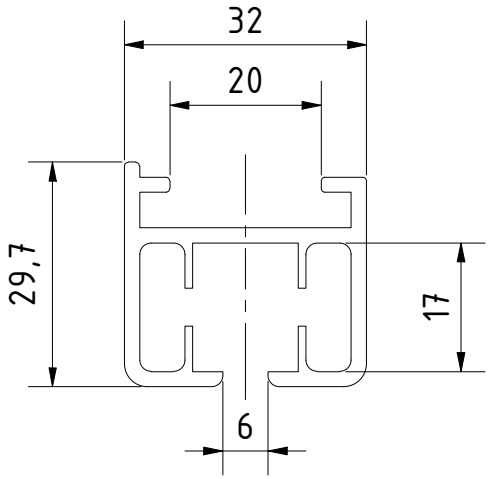

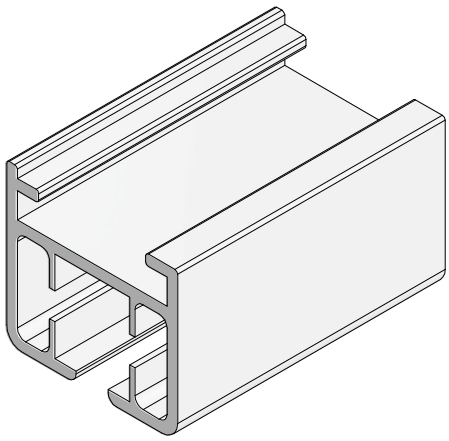

TÜCHLER® we make venues better				Allgemein-toleranzen: ISO 2768-m		Maßstab 1 : 1	Rohmaße:	
							Werkstoff:	
					Datum	Name	Projekt:	
				Gezeichnet	03.07.2023	Cebova S.	Bezeichnung	
				Kontrolliert			**Profil**	
				Norm				
							Zeichnungs-Nr.: **M571**	Revision:
								A4
Status	Änderungen	Datum	Name	Dateiname: M571 Profil.dwg				

einbart- nicht