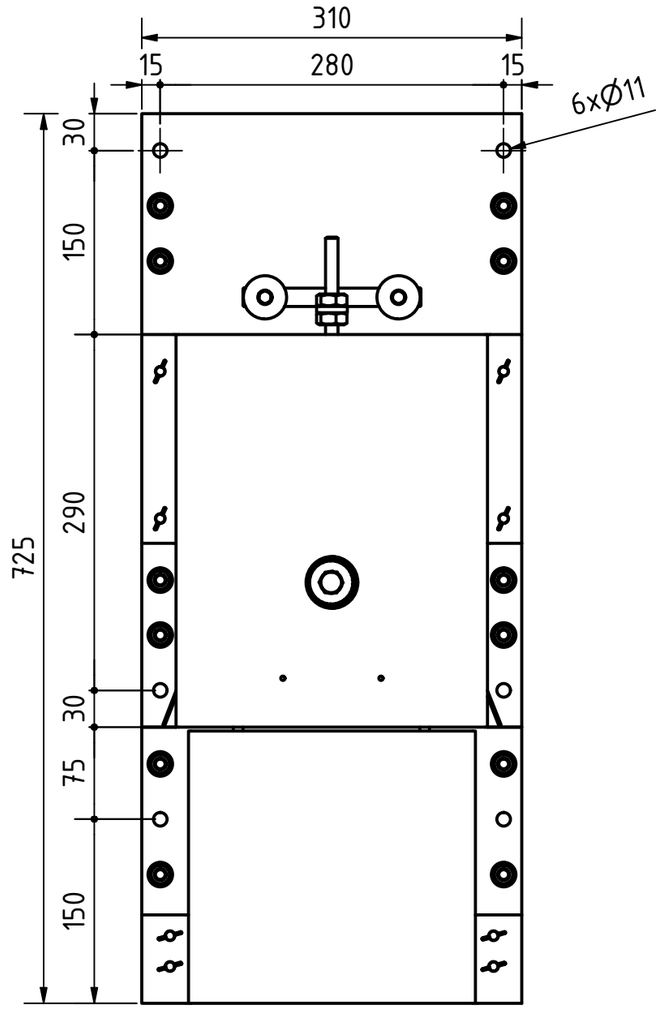

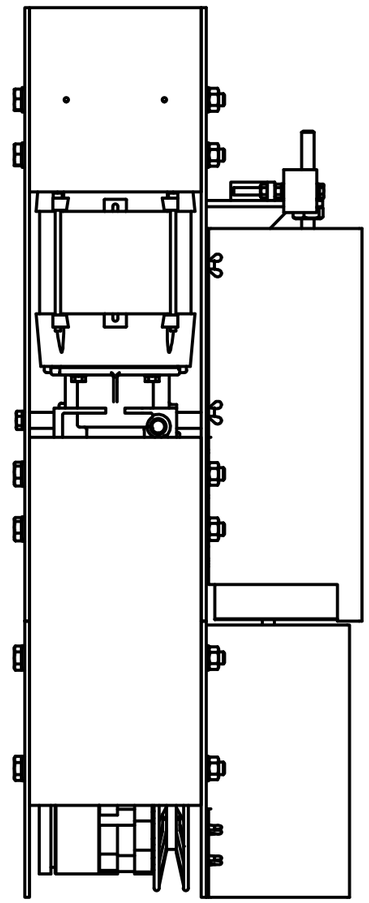

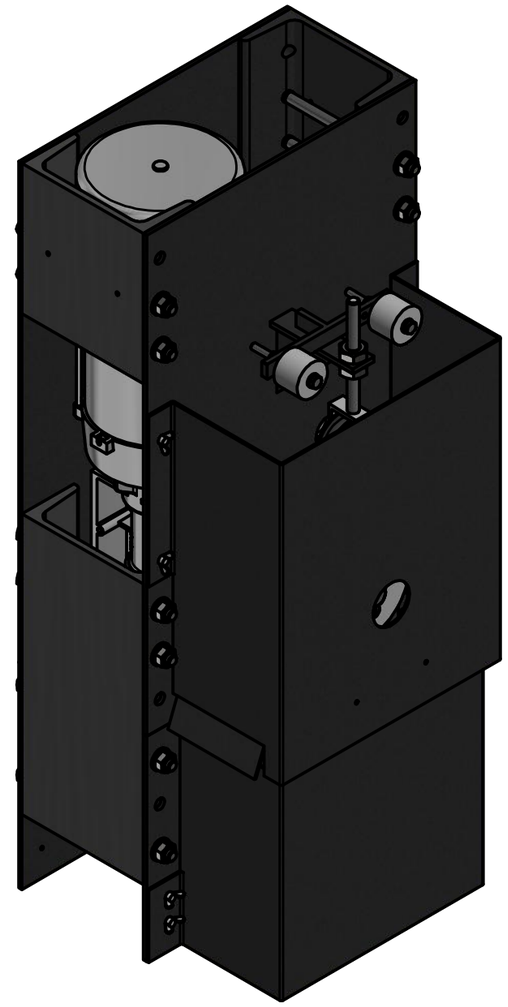

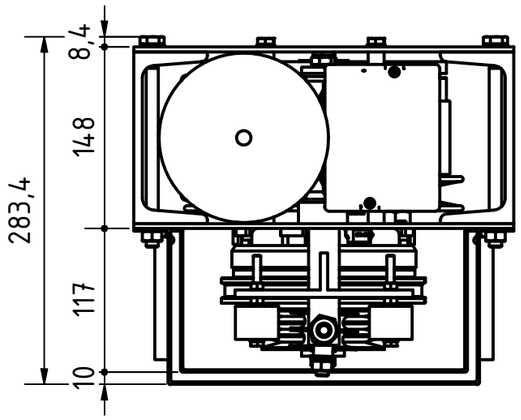

Der Inhalt des Planes/ Skizze, gleich ob gesamt oder in Auszügen ist geistiges Eigentum der Tüchler Bühnen und Textil GmbH.
Nichtautorisierte Weitergabe, Vervielfältigung, sowie Nachbau b.z.w Ausführung der hier gezeichneten Gewerke und Ideen, gleichgültig ob gesamt oder in wesentlichen Teilen ist- soweit nicht anders schriftlich vereinbart- nicht gestattet. Zuwiderhandlungen verpflichten zu Schadenersatz. Alle Rechte für den Fall der Patenterteilung oder Gebrauchsmuster- Eintragung bleiben vorgehalten.

TÜCHLER®
we make venues better

Allgemein-toleranzen: ISO 2768-m			Maßstab 1 : 5			Rohmaße:
						Werkstoff:
			Datum	Name		Projekt: **TT1**
Gezeichnet	28.06.2022	Pfemeter				Bezeichnung **Vorhangantrieb Universal T-HAN**
Kontrolliert						
Norm						
						Zeichnungs-Nr.: **TT1-40.0_R1**
						Revision:
						A3

Status	Änderungen	Datum	Name

Dateiname: TT1-40.0 Vorhangantrieb Universal T-HAN Kunden.dwg