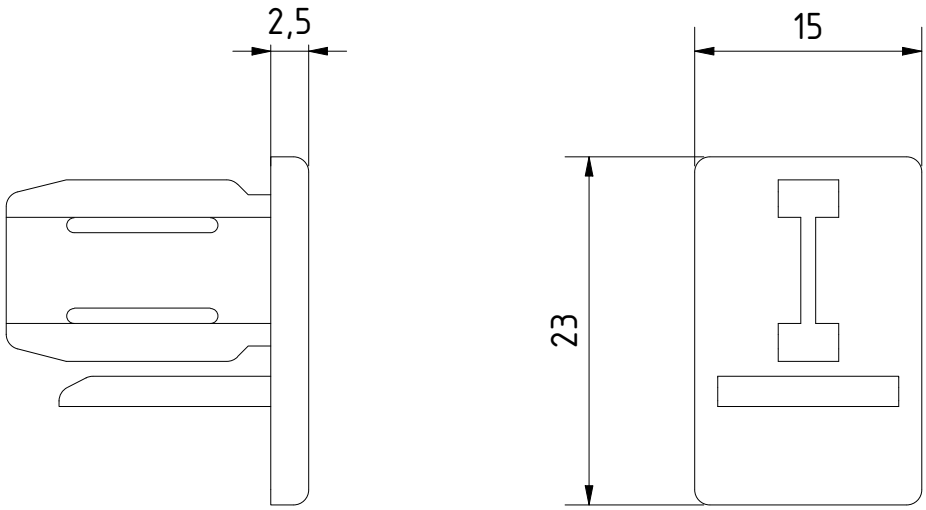

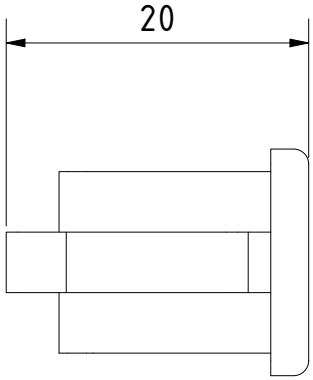

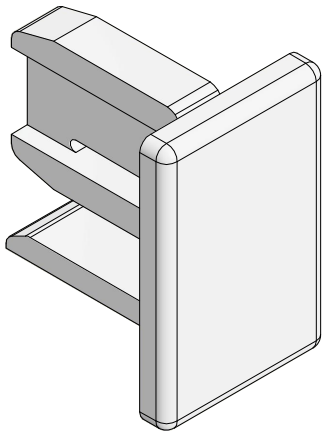

TÜCHLER® we make venues better				Allgemein-toleranzen: ISO 2768-m	Maßstab 2 : 1	Rohmaße:
						Werkstoff:
					Datum	Name
				Gezeichnet	28.06.2023	Cebova S.
				Kontrolliert		
				Norm		
Status	Änderungen	Datum	Name	Dateiname: M4126 - Endkappen.dwg		

Projekt:

Bezeichnung

Endkappen

Zeichnungs-Nr.: **M4126**

Revision:

A4

einbart- nicht