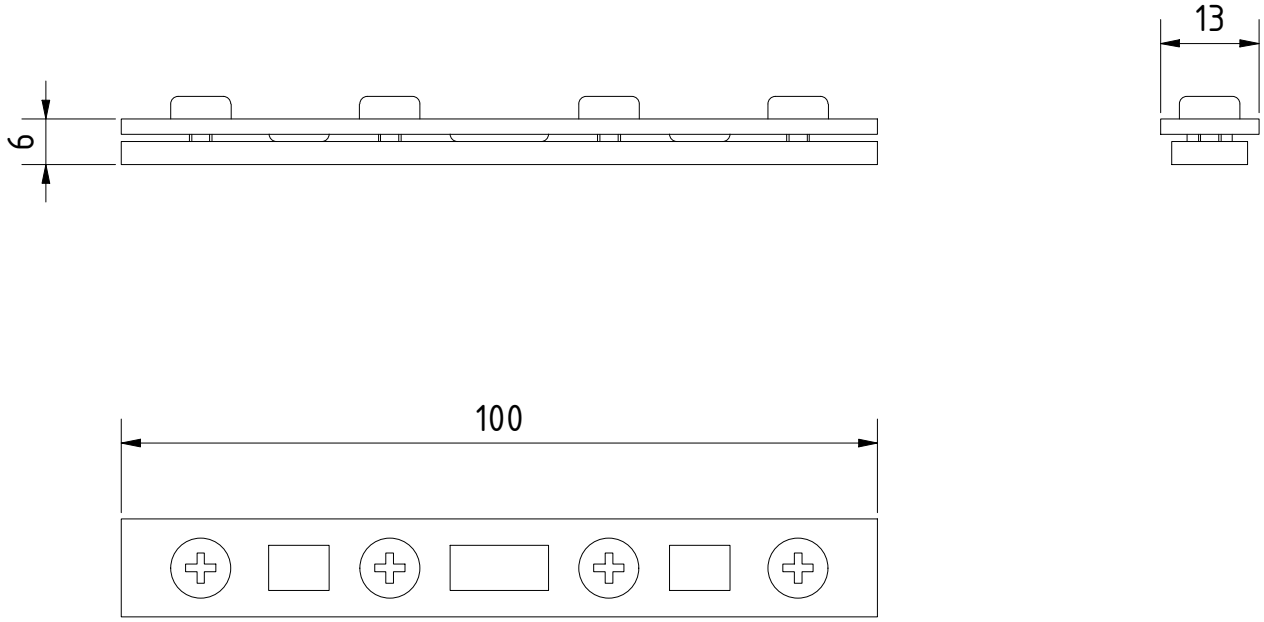

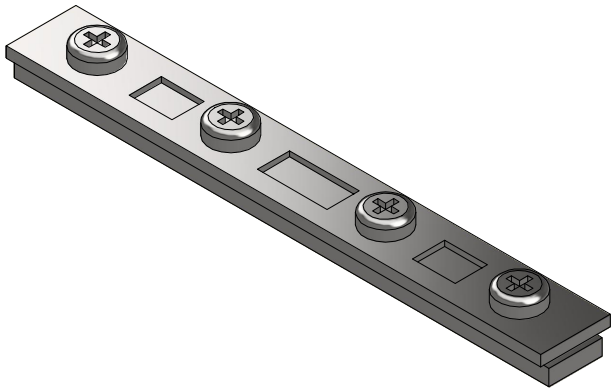

TÜCHLER® we make venues better				Allgemein-toleranzen: ISO 2768-m		Maßstab 1 : 1	Rohmaße:
							Werkstoff:
					Datum	Name	Projekt:
				Gezeichnet	28.06.2023	Cebova S.	Bezeichnung
				Kontrolliert			**Schienenverbinder**
				Norm			
							Zeichnungs-Nr.: **M4113S** / Revision: / A4
Status	Änderungen	Datum	Name	Dateiname: M4113S - Schienenverbinder.dwg			

einbart- nicht