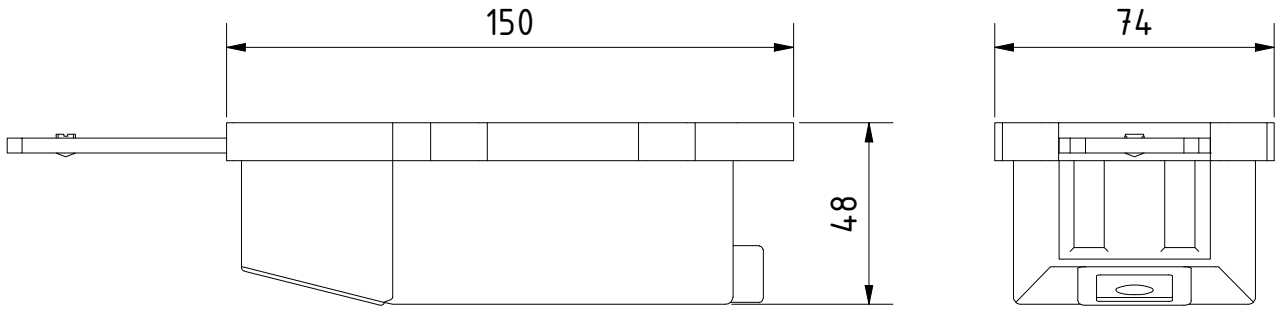

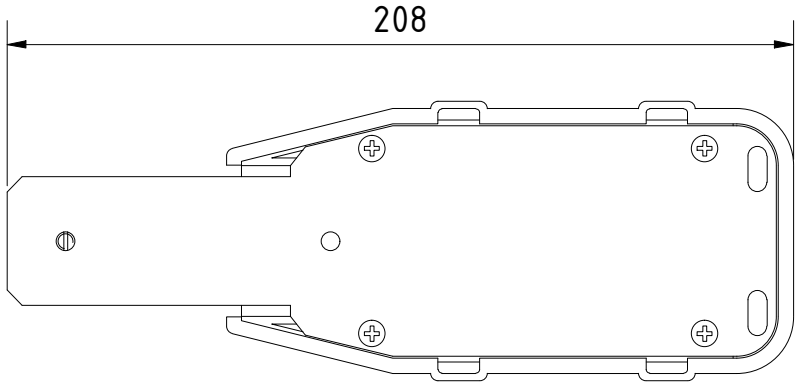

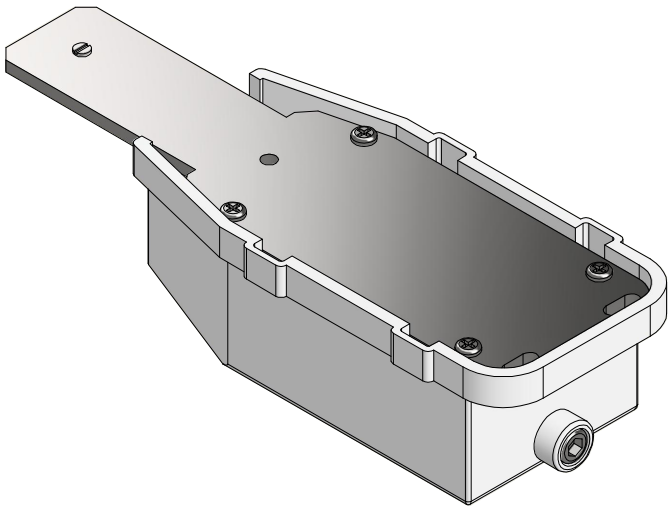

TÜCHLER® we make venues better				Allgemein-toleranzen: ISO 2768-m	Maßstab 1 : 2	Rohmaße:
						Werkstoff:
					Datum	Name
				Gezeichnet	28.06.2023	Cebova S.
				Kontrolliert		
				Norm		
Status	Änderungen	Datum	Name	Dateiname: M5551 - Bandumlenkung.dwg		

Projekt:

Bezeichnung

Bandumlenkung 591 - Gegenseite

Zeichnungs-Nr.: **M5551**

Revision:

A4

einbart- nicht