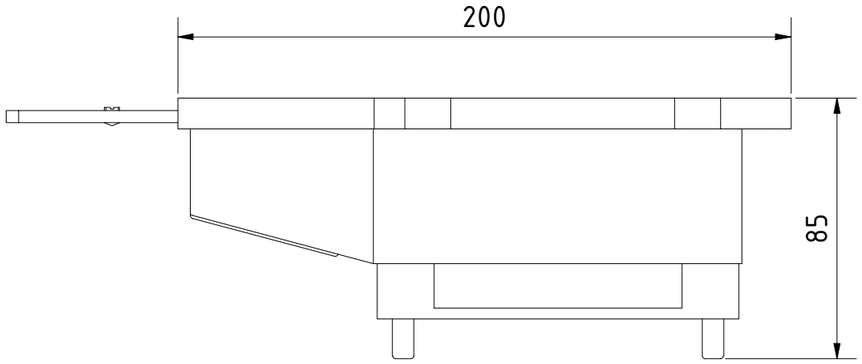

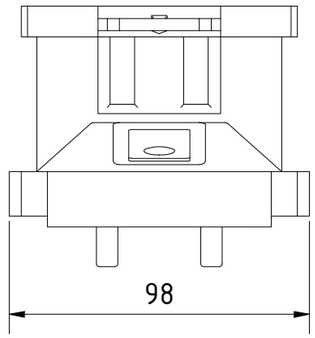

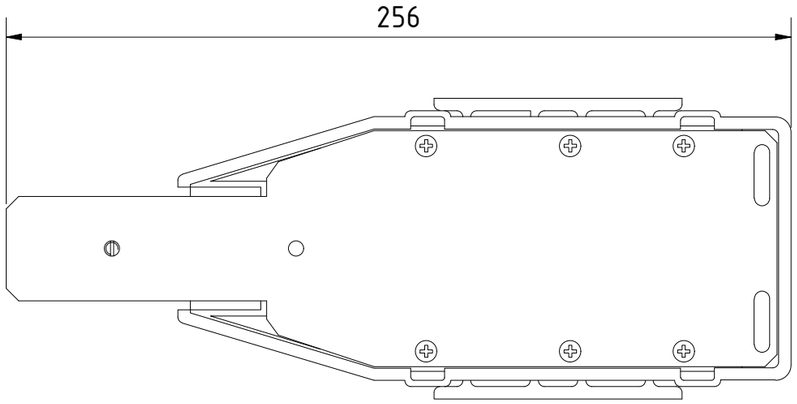

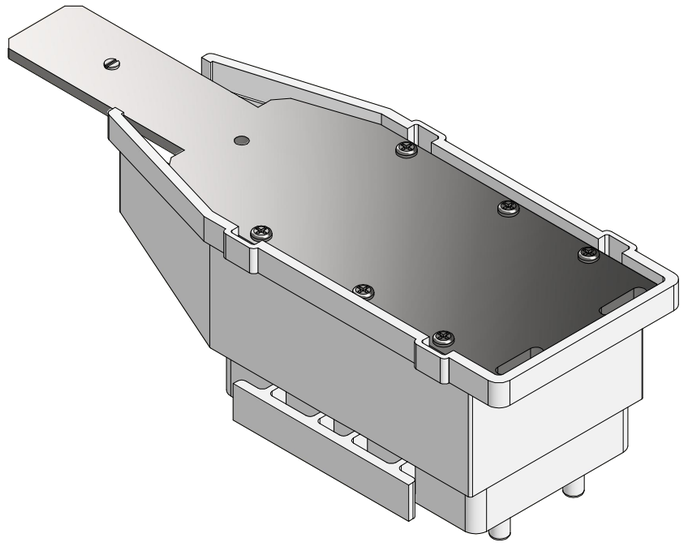

TÜCHLER®
we make venues better

Allgemein-toleranzen: ISO 2768-m		Maßstab 1 : 2	Rohmaße:
			Werkstoff:
	Datum	Name	Projekt:
Gezeichnet	28.06.2023	Cebova S.	Bezeichnung
Kontrolliert			**Bandumlenkung 591 - Motorseite**
Norm			
			Zeichnungs-Nr.: **M5550** / Revision: / A3

Status	Änderungen	Datum	Name

Dateiname: M5550 - Bandumlenkung.dwg

Der Inhalt des Planes/ Skizze, gleich ob gesamt oder in Auszügen ist geistiges Eigentum der Tüchler Bühnen und Textil GmbH.
Nichtautorisierte Weitergabe, Vervielfältigung, sowie Nachbau b.z.w Ausführung der hier gezeichneten Gewerke und Ideen, gleichgültig ob gesamt oder in wesentlichen Teilen ist- soweit nicht anders schriftlich vereinbart- nicht gestattet. Zuwiderhandlungen verpflichten zu Schadenersatz. Alle Rechte für den Fall der Patenterteilung oder Gebrauchsmuster- Eintragung bleiben vorgehalten.